SANItech

Elektronické ventily
Individuální umyvadlové

PRESTO SAFE ECO, bezdotykový ventil stojánkový



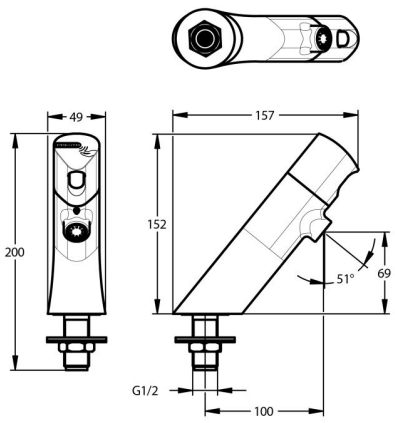

Popis

Elektronický ventil umyvadlový do panelu, na studenou nebo smíchanou vodu, 1,9 l/min., napájení baterie 9 V, možnost termální dezinfekce, vandaluvzdorné provedení, použité materiály odolné proti korozi a vodnímu kameni.

Projektová specifikace
Automatické nastavení systému dle místa instalace, systém znemožňující výtok vody při trvalé aktivaci infračidla, možnost termální dezinfekce, výrobce i dodavatel certifikován dle normy ISO 9000.

Co je součástí dodávky
Viz položky na rozměrovém nákresu.

Doporučená dovýbava
Filtr JUDO se zpětným proplachem. Úpravna HYDROFLOW na přívodu vody pro ohřev TUV.

Obj. číslo	Průtok	Připojení	Napětí	Napájení	Doba výtoku	Teplota
PT11009300	1,9 l/min	1/2"	9V	integrovaná baterie	nastavitelná	max. 75 °C po dobu 30 min.