# SANItech

Elektronické ventily
Individuální umyvadlové

PRESTO SAFE ECO, bezdotykový ventil nástěnný

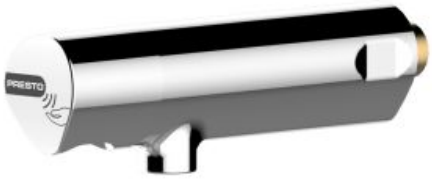

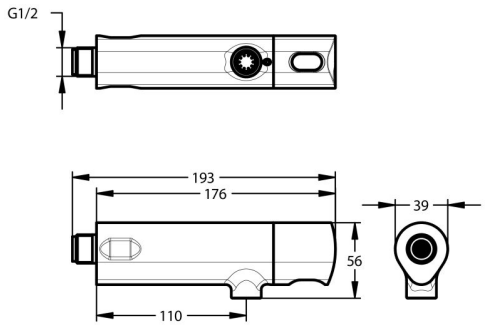


**Popis**

Elektronický ventil umyvadlový do panelu, na studenou nebo smíchanou vodu, 1,9 l/min., napájení baterie 9 V, možnost termální dezinfekce, vandaluvzdorné provedení, použité materiály odolné proti korozi a vodnímu kameni.

**Projektová specifikace**

Automatické nastavení systému dle místa instalace, systém znemožňující výtok vody při trvalé aktivaci infračidla, možnost termální dezinfekce, výrobce i dodavatel certifikován dle normy ISO 9000.

**Co je součástí dodávky**

Viz položky na rozměrovém nákresu.

**Doporučená dovýbava**

Filtr JUDO se zpětným proplachem. Úpravna HYDROFLOW na přívodu vody pro ohřev TUV.

| Obj. číslo | Průtok | Připojení | Napětí | Napájení | Doba výtoku | Teplota |
|---|---|---|---|---|---|---|
| PT11009000 | 1,9 l/min | 1/2" | 9V | integrovaná baterie | nastavitelná | max. 75 °C po dobu 30 min. |