konceptekotech

RAINtech

Filtry
Zemní

3PT filtr VF12



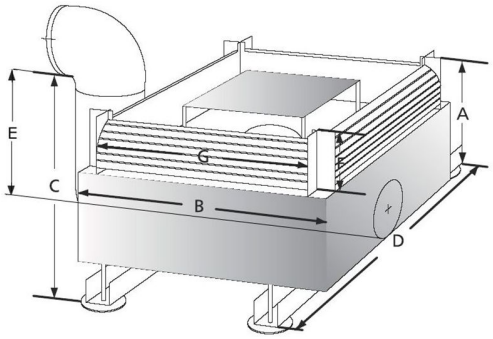

Popis

Zemní filtr VF12, vlivem sklonu síta dochází k čištění skluzem nečistot, zabudování do šachty před jímkou, nerezová ocel, nerezové filtrační síto. Instalace v nádrži průměru min. 200 cm.

Projektová specifikace

Dodavatel certifikován dle normy ISO 9001.

Obj. číslo	Připojení vstup	Výstup nádrž	Výstup kanalizace	Poréznost	Pokrytí plochy	A (mm)	B (mm)	C (mm)	D (mm)	E (mm)	F (mm)	G (mm)	Hmotnost
TP20000600	DN 300	DN 250	DN 300	0,550 mm	do 3933m2	780	1070	780	1200	600	275	880	39.5 kg