RAINtech

Filtry
Nádržové

EKOTECH RainFill 250 nádržový systém pro dešťovou vodu



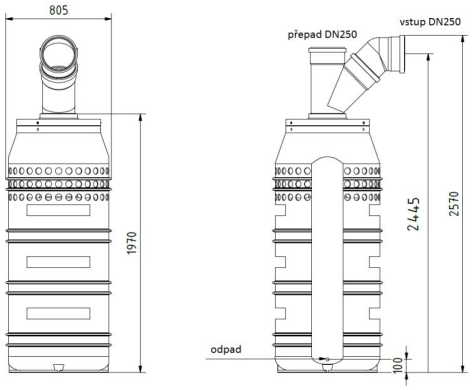

Popis

Nádržový systém pro dešťovou vodu – zklidněný nátok, filtr, sedimentace, biologický separátor, úprava pH, bezpečnostní přepad. Vhodný pro jakékoliv nádrže s příslušným průměrem vstupního hrdla.
Určen pro max. plochu střechy 2600 m2 při 200 l/(s*ha) nebo 1200 m2 při 300 l/(s*ha).
Doporučená dovýbava: řídicí jednotka, hladinový spínač, sací koš ve vznosu, čerpadlo do nádrže, AT stanice a tlaková nádoba (nejsou v ceně nádržového systému).

Projektová specifikace

Výrobce i dodavatel certifikován dle normy ISO 9001.

Obj. číslo	Připojení vstup (DN)	Pokrytí plochy (rychlost nátoku 300 l/s*ha)	Pokrytí plochy (rychlost nátoku 200 l/s*ha)	Hmotnost	Výška	Výška nátoku	Celková výška	Průměr
EK10000400	DN 250	1200 m2	2600 m2	95 kg	1970 mm	2445 mm	2570 mm	800 mm