RAINtech

Filtry
Nádržové

EKOTECH RainFill 200 nádržový systém pro dešťovou vodu



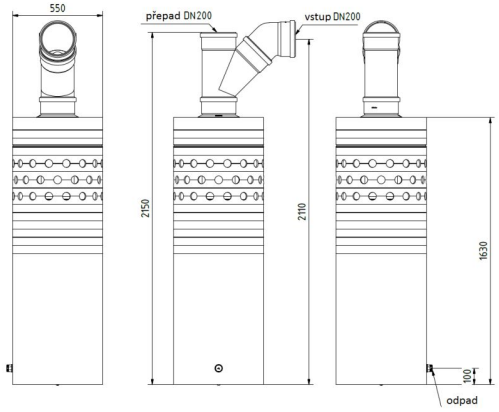

Popis

Nádržový systém pro dešťovou vodu – zklidněný nátok, filtr, sedimentace, biologický separátor, úprava pH, bezpečnostní přepad. Vhodný pro jakékoliv nádrže s příslušným průměrem vstupního hrdla.
Určen pro max. plochu střechy 1800 m2 při 200 l/(s*ha) nebo 700 m2 při 300 l/(s*ha).
Doporučená dovýbava: řídicí jednotka, hladinový spínač, sací koš ve vznosu, čerpadlo do nádrže, AT stanice a tlaková nádoba (nejsou v ceně nádržového systému).

Projektová specifikace

Výrobce i dodavatel certifikován dle normy ISO 9001.

Obj. číslo	Připojení vstup (DN)	Pokrytí plochy (rychlost nátoku 300 l/s*ha)	Pokrytí plochy (rychlost nátoku 200 l/s*ha)	Hmotnost	Výška	Výška nátoku	Celková výška	Průměr
EK10000300	DN 200	700 m2	1800 m2	55 kg	1630 mm	2010 mm	2110 mm	550 mm