konceptekotech

# FILtech

Průmyslové filtry
Automatické, s odsáváním

AUTOKLEAN FMA 9000E



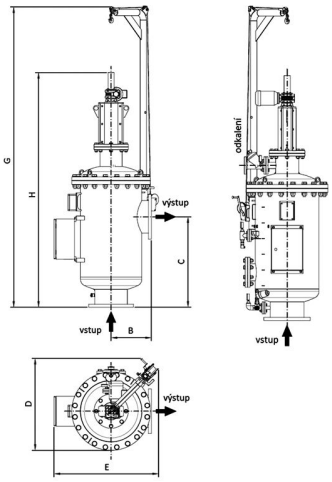


**Popis**

Průmyslový filtr na studenou a teplou vodu max. 50°C, tlaku 0,2-1 MPa, s automatickým proplachem. Vertikálně uložené těleso z uhlíkové oceli, s povrchovou úpravou vypalovaným polyester-epoxidovým práškovým lakem. Filtrace vody přes vícevrstvé síto z nerez oceli 1.4404 (AISI-316), s nerez podpěrnou klecí, automatický proplach síta po dosažení nastavené tlakové ztráty 0,03 MPa nebo časového intervalu. Během proplachu nepřerušena dodávka filtrované vody, odsávací hubice s nylonovými kartáči ovládány elektropohonem. Poréznost filtračního síta volitelná od 80 µm do 1000 µm, standardně dodávané síto 125 µm (tlaková ztráta čistého síta 0,01 MPa). Ovládací napětí 24V ss, napájecí napětí 230/ 400V stř. Maximální průtok udáván při poréznosti síta 125 µm.

**Projektová specifikace**

Průmyslový filtr se zpětným proplachem, aktivovaným po dosažení nastavené tlakové ztráty nebo časového intervalu, nerezové síto. Poréznost filtračního síta volitelná od 100 µm do 1000 µm. Možnost diagnostky na přání zákaníka.

| Obj. číslo | Připojení (DN) | Plocha síta (cm2) | Průtok (m3/h) | Proplach (l) | B (mm) | C (mm) | D (mm) | E (mm) | G (mm) | H (mm) | Hmotnost (kg) |
|---|---|---|---|---|---|---|---|---|---|---|---|
| SF40307100 | 150 | 7990 | 500 | 105 | 350 | 600 | 805 | 890 | 2610 | 2045 | 310 |
| SF40307200 | 200 | 10600 | 700 | 140 | 350 | 900 | 780 | 890 | 2885 | 2320 | 365 |
| SF40307300 | 250 | 13210 | 1150 | 175 | 350 | 900 | 780 | 890 | 3430 | 2590 | 405 |
| SF40307400 | 300 | 16500 | 1400 | 140 | 400 | 900 | 915 | 1040 | 2990 | 2335 | 550 |
| SF40307500 | 350 | 21300 | 1800 | 175 | 400 | 900 | 915 | 1040 | 3440 | 2610 | 610 |