FILtech

Filtry pro TZB
Automatické, na studenou vodu

JUDO JPF-A/TP 3/4" - 2" DIGIT



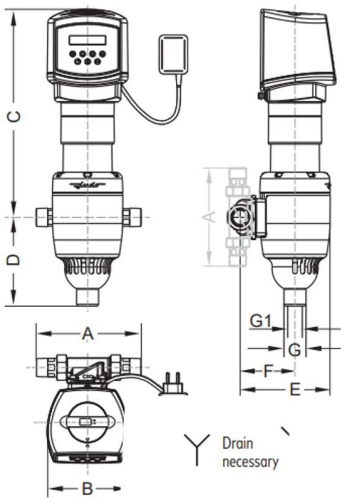

Popis

Přepážkový filtr na studenou vodu s automatickým proplachem, filtrační nádoba z vysoce kvalitního plastu PN 16, mosazná příruba s připojovacím šroubením, sendvičové síto složeno z PE podpory, nerezové síto 500 µm a postříbřené jemné síto 100 µm (0,1 mm) s antibakteriálním účinkem, možnost volby porézností 0,03/ 0,32/ 0,5 mm, automatické čištění síta zpětným proplachem dle nastaveného času nebo tlakové ztráty (odsávací hlavice), nepřerušovaná dodávka filtrované vody, odvod vody do otevřeného odpadního systému, výstup na hadici 1/2", pro horizontální i vertikální montáž.

Projektová specifikace

Postříbřené sendvičové nerezové síto s antibakteriálním účinkem, účinný systém čištění pomocí odsávacích hlavic, automatický proplach v cyklech "4 hodiny-8 hodin–den–týden–měsíc“, nebo při tlakové ztrátě do 0,25 MPa, nízká tlaková ztráta, nízká spotřeba prací vody, nepřerušovaná dodávka filtrované vody i během proplachu síta, výrobce i dodavatel certifikován dle normy ISO 9001.

Co je součástí dodávky

Viz položky na rozměrovém nákresu.

Obj.číslo	Průtok	Připojení	Hmotnost	A (mm)	B (mm)	C (mm)	D (mm)	E (mm)	F (mm)	G (mm)	Provozní tlak	Tlaková ztráta	Teplota	Napětí
JD40102200	4,0 m3/h	3/4"	10 kg	180	145	378	162	184	120	40	0,1-1,6 MPa	0,02 MPa	max. 30°C	230 V
JD40102300	4,5 m3/h	1"	10 kg	195	145	378	162	184	120	40	0,1-1,6 MPa	0,02 MPa	max. 30°C	230 V
JD40102400	5,5 m3/h	1 1/4"	10 kg	230	145	378	162	189	125	40	0,1-1,6 MPa	0,02 MPa	max. 30°C	230 V
JD40102500	16 m3/h	1 1/2"	16 kg	252	158	450	107	227	148	14	0,1-1,6 MPa	0,02 MPa	max. 30°C	230 V
JD40102600	17 m3/h	2"	16 kg	280	158	450	107	235	156	14	0,1-1,6 MPa	0,02 MPa	max. 30°C	230 V