FILtech

Filtry pro TZB
Automatické, na studenou vodu

JUDO JPF-A/T DN 65 - DN100



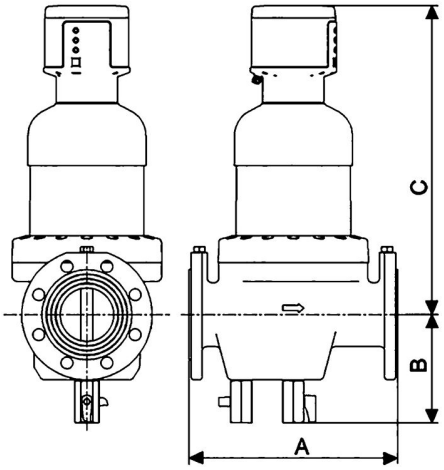

Popis

Přepážkový filtr na studenou vodu s automatickým proplachem, filtrační nádoba z vysoce kvalitního plastu PN 16, přírubové těleso z šedé litiny PN 10, sendvičové síto složeno z PE podpory, nerezové síto 500 µm a postříbřené jemné síto 100 µm (0,1 mm) s antibakteriálním účinkem, možnost volby porézností 0,03/ 0,32/ 0,5 mm, automatické čištění síta zpětným proplachem dle nastaveného času (odsávací hlavice), nepřerušovaná dodávka filtrované vody, odvod vody do otevřeného odpadního systému přes kulový ventil DN 20 s vnitřním závitem, odkalení přírubového tělesa filtru kulovým ventilem.

Projektová specifikace

Postříbřené sendvičové nerezové síto s antibakteriálním účinkem, účinný systém čištění pomocí odsávacích hlavic, automatický proplach v cyklech "4 hodiny-8 hodin–den–týden–měsíc“, nízká tlaková ztráta, nízká spotřeba prací vody, nepřerušovaná dodávka filtrované vody i během proplachu síta, výrobce i dodavatel certifikován dle normy ISO 9001.

Co je součástí dodávky

Viz položky na rozměrovém nákresu.

Obj.číslo	Průtok	Připojení	Hmotnost	A (mm)	B (mm)	C (mm)	Provozní tlak	Tlaková ztráta	Teplota	Napětí
JD40101600	27 m3/h	DN 65	16 kg	240	159	405	0,1-1,6 MPa	0,02 MPa	max. 30°C	230 V
JD40101700	50 m3/h	DN 80	28 kg	320	166	475	0,1-1,6 MPa	0,02 MPa	max. 30°C	230 V
JD40101800	70 m3/h	DN 100	30 kg	320	176	485	0,1-1,6 MPa	0,02 MPa	max. 30°C	230 V