# FILtech

Filtry pro TZB
Automatické, na studenou vodu

JUDO JPF-A/T 3/4" - 2" DIGIT



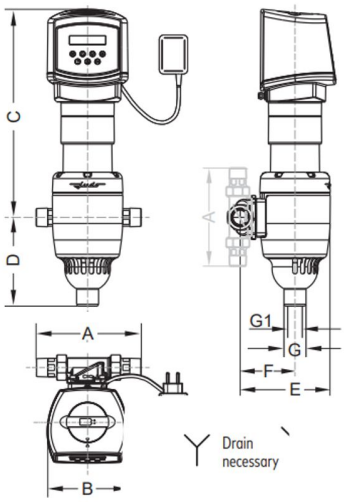


**Popis**

Přepážkový filtr na studenou vodu s automatickým proplachem, filtrační nádoba z vysoce kvalitního plastu PN 16, mosazná příruba s připojovacím šroubením, sendvičové síto složeno z PE podpory, nerezové síto 500 µm a postříbřené jemné síto 100 µm (0,1 mm) s antibakteriálním účinkem, možnost volby porézností 0,03/ 0,32/ 0,5 mm, automatické čištění síta zpětným proplachem dle nastaveného času (odsávací hlavice), nepřerušovaná dodávka filtrované vody, odvod vody do otevřeného odpadního systému, výstup na hadici 1/2", pro horizontální i vertikální montáž.

**Projektová specifikace**

Postříbřené sendvičové nerezové síto s antibakteriálním účinkem, účinný systém čištění pomocí odsávacích hlavic, automatický proplach v cyklech "4 hodiny-8 hodin–den–týden–měsíc“, nízká tlaková ztráta, nízká spotřeba prací vody, nepřerušovaná dodávka filtrované vody i během proplachu síta, výrobce i dodavatel certifikován dle normy ISO 9001.

**Co je součástí dodávky**

Viz položky na rozměrovém nákresu.

| Obj.číslo | Průtok | Připojení | Hmotnost | A (mm) | B (mm) | C (mm) | D (mm) | E (mm) | F (mm) | G (mm) | Provozní tlak | Tlaková ztráta | Teplota | Napětí |
|---|---|---|---|---|---|---|---|---|---|---|---|---|---|---|
| JD40101100 | 4 m3/h | 3/4" | 6 kg | 180 | 145 | 378 | 162 | 164 | 100 | 40 | 0,1-1,6 MPa | 0,02 MPa | max. 30°C | 230 V |
| JD40101200 | 4,5 m3/h | 1" | 6 kg | 195 | 145 | 378 | 162 | 164 | 100 | 49 | 0,1-1,6 MPa | 0,02 MPa | max. 30°C | 230 V |
| JD40101300 | 5,5 m3/h | 1 1/4" | 6 kg | 230 | 145 | 378 | 162 | 169 | 105 | 40 | 0,1-1,6 MPa | 0,02 MPa | max. 30°C | 230 V |
| JD40101400 | 16 m3/h | 1 1/2" | 12 kg | 252 | 158 | 450 | 107 | 207 | 128 | 14 | 0,1-1,6 MPa | 0,02 MPa | max. 30°C | 230 V |
| JD40101500 | 17 m3/h | 2" | 12 kg | 280 | 158 | 450 | 107 | 215 | 136 | 14 | 0,1-1,6 MPa | 0,02 MPa | max. 30°C | 230 V |